205819 15.02.2011 (11-04)/TR

Villavent®

VR 400/700 DC

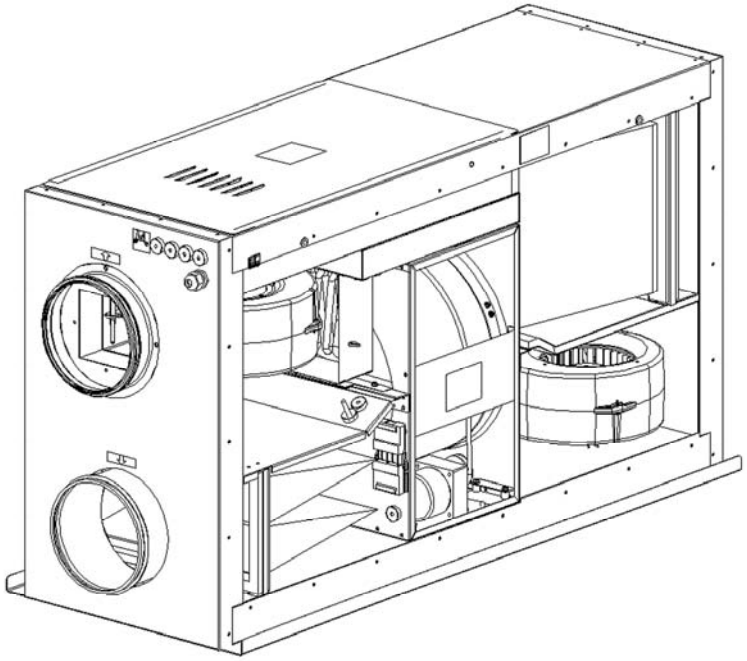

N **Bruks- og vedlikeholdsanvisning**
S **Drift - och skötselanvisningar**
D **Bedienungs- und Wartungsanleitung**
GB **User and maintenance instructions**

systemair

N FORORD

Villavent ventilasjonsaggregater med varme-gjenvinning er produsert siden 1980. Aggregatene er installert i tusenvis av bygg i Norge og utlandet.
Erfaringen fra disse installasjonene er samlet i Villavent-produktene. De siste resultatene fra inneklimaforskningen er her tatt hensyn til, og det er stilt høye krav til kvalitet og funksjons-dyktighet. Selv om mye kunnskap og erfaring er benyttet i utviklingen av aggregatet, avhenger et godt resultat likevel av at anlegget brukes og vedlikeholdes som beskrevet i dette heftet.

MERK! Anlegget er beregnet for kontinuerlig drift, og skal bare stoppes for vedlikehold/ service.

INNHOLDSFORTEGNELSE

GENERELT	side	3
BETJENING	side	4
ADVARSEL	side	12
VEDLIKEHOLD	side	13 & 15
FEILSØKING	side	17
SERVICE	side	19

D INTRODUKTION

Villavent Lüftungs- und Wärmerück-gewinnungsanlagen werden seit 1980 produziert. Diese Geräte sind und werden in Tausenden von Gebäuden in Norwegen und Großbritannien eingesetzt. Alle Erfahrungen aus diesen Anwendungen haben wir in die Villavent Geräte einfließen lassen. Ebenso wurde die letzte Untersuchung über den Zusammenhang zwischen Innenraumklima und dem menschlichen Wohlbefinden berücksichtigt. Große Beachtung gilt der Qualitätssicherung. Trotz aller gewonnenen Erfahrung und größter Sorgfalt bei der Entwicklung hängt das letztendliche Ergebnis immer von der Sorgfalt bei der Installation und dem Gebrauch ab. Diese Anleitung soll Ihnen bei der Bedienung und der Wartung helfen.

HINWEIS! Die Anlage sollte kontinuierlich arbeiten und nur zur Wartung und Reinigung ausgeschalten werden.

INHALT

ALLGEMEINES	Seite	3
BEDIENUNG	Seite	8
ACHTUNG	Seite	12
WARTUNG	Seite	14 & 16
FEHLERSUCHE	Seite	18
KUNDENDIENST	Seite	19

S INTRODUKTION

Villavent har producerat värmeåtervinnings-aggregat som, sedan 1980, är installerade i tusentals byggnader.
Erfarenheter från dessa installationer är samlade i Villavent-produkterna. Vi har tagit hänsyn till de senaste resultaten inom inneklimat forskningen, och vi har ställt höga krav på kvalitet och prestanda.
För att anläggningen skall bibehålla hög kvalitet, måste service och underhåll skötas enligt beskrivningen i detta häfte.

OBS! Aggregatet är anpassat för kontinuerlig drift, och ska bara stoppas vid service/ skötsel.

INNEHÅLLSFÖRTECKNING

GENERELLT	sid	3
REGLERING	sid	6
VARNINGS FÖRESKRIFTER	sid	12
SKÖTSEL	sid	13 & 15
FELSÖKNING	sid	17
SERVICE	sid	19

GB INTRODUCTION

Villavent have been manufacturing heat recovery units since 1980. The units are installed in thousands of buildings in Norway, with increasing numbers in the U.K.
Experience from these installations is incorporated in our Villavent units. The latest results from the studies of the indoor climate and its influence on our health are taken into consideration, and great emphasis is given to quality and performance.
However, even after we have put all our experience into developing the unit, the final result depends on the quality of the total installation and maintenance described in this booklet.

NOTE! The system should operate continuously, and only be stopped for maintenance/ service.

INDEX

GENERAL	page	3
OPERATION	page	10
WARNING	page	12
MAINTENANCE	page	14 & 16
TROUBLESHOOTING	page	18
SERVICE	page	19

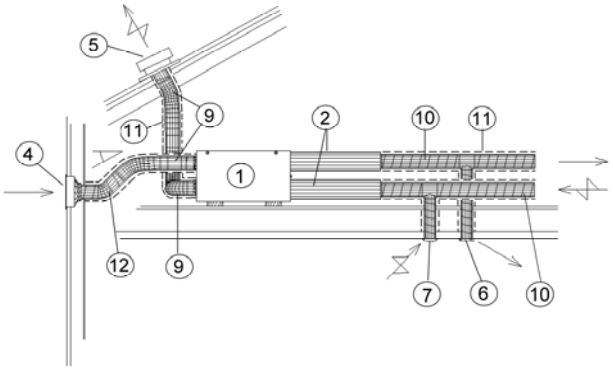

Fig. 1

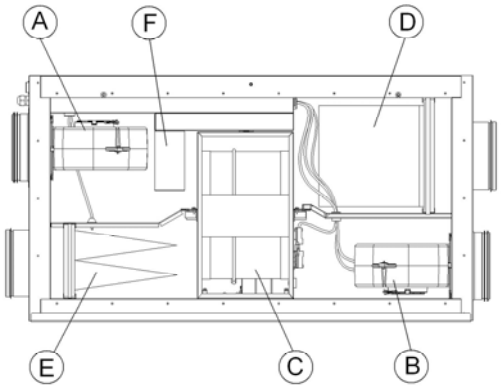

Fig. 2

N

1.) Aggregat
2.) Lydfeller tilluft/avtrekk
4.) Uteluft/friskluftinntak
5.) Avkast av forurenset luft
6.) Tilluftventiler i oppholdsrom
7.) Avtrekksventiler i lukt-\våtrom
9.) Fleksible kanaler
10.) Spirokanaler
11.) Kanalisolasjon

A) Tilluftvifte
B) Avtrekksvifte
C) Varmeveksler
D) Friskluftfilter
E) Avtrekksfilter
F) Ettervarmebatteri

D

1) Zentralgerät
2) Schalldämpfer
4) Außen-/Frischluftöffnung
5) Abluftöffnung (Dachhaube)
6) Zuluftventil in Wohn- und Schlafräume
7) Abluftventile in Nassräumen
9) Flexible Kanäle (nur Ausnahme)
10) Spirorohr
11) Dämmung

A) Zuluftgebläse
B) Abluftgebläse
C) Wärmetauscher
D) Frischluftfilter
E) Abluftfilter
F) Nachheizung

S

1.) Aggregat
2.) Ljuddämpare till- /frånluft
4.) Uteluftsintag
5.) Avluft
6.) Tilluftsdon
7.) Frånluftsdon
9.) Flexibla kanaler
10.) Spirokanaler
11.) Kanalisolering

A) Tilluftsfläkt
B) Frånluftsfläkt
C) Värmeväxlare
D) Tilluftsfilter
E) Frånluftsfilter
F) Eftervärmningsbatteri

GB

1) Unit
2) Silencers, inlet/extract
4) Fresh air intake
5) Discharge extract air
6) Inlet diffusers in living rooms
7) Extract louvres in wet rooms
9) Flexible ducting
10) Spiro ducting
11) Duct insulation

A) Inlet fan
B) Extract fan
C) Heat exchanger
D) Fresh air filter
E) Extract filter
F) Re-heater battery

N GENERELT

Villavent, VR 400/700 er komplette ventilasjonsaggregat for tilførsel av filtrert og oppvarmet friskluft i oppholdsrom, samt avtrekk av tilsvarende luftmengde i våtrom. Aggregatet er utstyrt med varmegjenvinner og automatikk for å kunne ventilere på en sikker og økonomisk måte.

S GENERELLT

Villavent, VR 400/700 är kompletta ventilationsaggregat för tillförsel av filtrerad och uppvärmd uteluft, samt bortforsling av motsvarande mängd förbrukad luft. Aggregatet är utfört med värmeväxlare och automatik för att kunna ventilera på ett säkert och ekonomiskt sätt.

D ALLGEMEINES

Villavent Geräte VR 400/700 sind komplette Belüftungsanläge zur Lieferung von gefilterter und vorgewärmter Außenluft bei Abzug einer gleichen Menge verbrauchter Luft aus dem Gebäude.

Die Geräte sind mit einem Wärmetauscher aus Aluminium, sowie mit Steuerungs-funktionen, die eine sichere und wirtschaft-liche Belüftung gewährleisten ausgerüstet.

GB GENERAL

Villavent VR 400/700 are complete ventilation units for supply of filtered and preheated outdoor air to residential areas and extract of a corresponding amount of used air from WC, bathroom and wet rooms.

The unit is equipped with a heat exchanger in aluminium and control functions to ensure safe and economical ventilation.

N BETJENING (Fig. 3)

Aggregatet betjenes fra ett eller flere separate panel, type CD.

Menyvelger (for valg av funksjon og manøvrering i menyer)

Bekreft (trykkbryter for bekreftelse av valg)

Tilbake (trykkbryter for å gå tilbake etter endret nivå)

Menyvindu (informasjon om driftsforhold, endringer etc.)

For normal, daglig bruk, er det ikke behov for regulering av ventilasjonsanlegget.
Luftmengde og tillufttemperatur kan reguleres ved behov.

Symbol:	***Valg av luftmengde (viftehastighet):***	***Menyvindu viser:***
   Min. Norm. Max.	Vri menyvelgeren til viftesymbolet er markert og bekreft med Vri menyvelgeren til ønsket luftmengde, og bekreft med ***Minimumsventilasjon (Min.)*** Kan benyttes ved langvarig fravær. ***Normalventilasjon (Norm.)*** Gir nødvendig luftskifte. Luftmengde og -balanse opprettholdes automatisk. ***Forsert ventilasjon (Max.)*** Gir større luftskifte; stor personbelastning e.l.	Luftmengde

Symbol:	***Valg av tillufttemperatur:***	***Menyvindu viser:***
   Min. Norm. Max.	Ventilasjonsanlegget gir god luftkvalitet i boligen, men bidrar i liten grad til oppvarming eller kjøling av romtemperatur. Likevel kan det være ønskelig å regulere tilluftlufttemperaturen, for eksempel etter årstiden. Vri menyvelgeren til tillufttemperatur er markert og bekreft med Vri menyvelgeren og juster opp/ned etter ønske. Temperaturinnstilling i 5 trinn (12-22 °C, i trinn på 2,5 °C ved aktivert varmebatteri og 15-19 °C, i trinn på 1 °C ved deaktivert varmebatteri). Tom symbol betyr "Sommerdrift" (se nedan under ***Automatisk "Sommerdrift"***). Bekreft med . Best energi- og ventilasjonseffektivitet oppnås ved lav tillufttemperatur.	Tillufttemperatur Tilleggsvarme på
   Manuell sommerdrift Max.	***Automatisk "Sommerdrift"*** Tillufttemperatur høyere enn innstilt: Varmegjenvinning kobler ut Avtrekkstemperatur lavere enn utetemperatur: Tilluft kjøles i varmeveksleren Ved lav uttemperatur, kan redusert romtemperatur oppnås ved å velge "manuell sommerdrift" og forsert ventilasjon. *<u>Manuell "sommerdrift":</u>* Vri menyvelgeren til tillufttemperatur er markert og bekreft med Vri menyvelgeren til "Man. sommerdrift", og bekreft med . Tilbake med *<u>Forsert ventilasjon:</u>* Vri menyvelgeren til viftesymbolet er markert og bekreft med Vri menyvelgeren til max. luftmengde, og bekreft med (Automatisk tilbakekobling til normaldrift dersom tillufttemperaturen blir lavere enn 5 °C.)	Varmegj.v. av Tillufttemperatur Luftmengde

	"Borte" Ved langvarig fravær og redusert romtemperatur, bør "Borte" velges. F.eks. i fritidsboliger. Funksjonen senker tilluftemperaturen med ca. 10 ^{o}C. Borte-funksjon velges fra separat bryter (se Montasjeanvisning - "Elektriske arbeider").	Borte
	Filterbytte Bytt filter ved utløpt driftstid. Effekten reduseres dersom filtrene ikke byttes. Valg av driftstid: Se Montasjeanvisning, " Oppstart/Innregulering". Bytt filter: Se "Vedlikehold" ***Tilbakestill driftstid etter filterbytte (reset)*** Vri menyvelgeren til "Service/varseltrekant" er markert og bekreft med Bekreft filterperiode med Bekreft med og "Ja" markeres Bekreft med og "Nei" markeres Avslutt med Tilbakestilling av driftstid etter filterbytte kan alternativt skje vha. separat bryter (se Montasjeanvisning - "Elektriske arbeider").	Filter Service Filterperiode Filterperiode Tilbakestill: Ja Tid til filterbytte x
	Urregulering Ved ventilasjon av lokaler i næringsbygg, kan urregulering for veksling mellom dag- og nattdrift (redusert ventilasjon) velges. Viftetegn viser valgt hastighet på dag-/nattdrift. Under "Nattdrift" kan overstyring til Normaldrift skje vha. separat bryter. Se Koblingsskjema. <u>*Valg av driftsperiode for overstyring (Se Servicemeny):*</u> Vri menyvelgeren til "Service" er markert og bekreft med Vri menyvelgeren til "Forlenget drift", og bekreft med . Bekreft med . Antall minutter markeres Vri menyvelgeren til ønsket tid for overstyring (10 til 240 min.). Bekreft med . Avslutt med	Nattdrift Service Service Forlenget drift Forlenget drift Minutter: xxx Luftmengde Høy/Norm/Lav
	Inställning av Avrimingsnivå Aggregatet er utstyrt med automatisk avrimingsfunksjon som aktiveres i perioder med risiko for oppbygging av is rundt den roterende veksleren. Funksjonen styres av utetemperaturen, ved at tilluftmengden reduseres og/eller avtrekksluftmengden økes i forhåndsinnstilte tidsintervaller, avhengig av den aktuelle utetemperaturen og innstilt nivå. (se tabell under "Automatisk Avrimingsfunksjon" i Montasjeanvisningen). Innstilling av nivåene gjøres fra betjeningspanelet. Følgende beskrivelse viser hvordan disse kan settes. Nivå 3 er forhåndsinnstilt fra fabrikk. Vri menyvelgeren til "Service" er markert og bekreft med Vri menyvelgeren til "Funksjoner", og bekreft med . Vri menyvelgeren til "Avriming", og bekreft med . "Modus <u>3</u>" vises. Endre till ønsket nivå med menyvelgeren og bekreft med . Avslutt med	Service Funksjoner Avriming Modus <u>3</u>

S HANDHAVANDE (Fig. 3)

Aggregatet betjänas från en eller flera separata paneler, typ CD.

Menyväljare (för val av funktion och manövrering i menyer)

Bekräfta (tryckknapp för bekräftelse av val)

Tillbaka (tryckknapp för att gå tillbaka efter ändrad nivå)

Menyfönster (information om drift, ändringar etc.)

För normalt, dagligt bruk, finns inget behov för reglering av ventilationsanläggningen.
Luftflöde och tillufttemperatur kan regleras vid behov.

Symbol:	***Val av luftflöde (fläkthastighet):***	***Menyfönster visar:***
   Min. Norm. Max.	Vrid menyväljaren till fläktsymbolen är markerad och bekr. med Vrid menyväljaren till önskat luftflöde, och bekräfta med ***Min. ventilation (Min.)*** Kan användas vid långvarig frånvaro. ***Normalventilation (Norm.)*** Ger nödvändig luftväxling. Luftflöde och -balans upprätthålles automatiskt. ***Forcerad ventilation (Max.)*** Ger större luftväxling	Luftflöde l/s

Symbol:	***Val av tillufttemperatur:***	***Menyfönster visar:***
   Min. Norm. Max.	Ventilationsanläggningen ger god luftkvalitet i bostaden, och bidrar i liten grad till uppvärmning eller kylning av rumstemperaturen. Likväl kan det vara önskvärt att reglera tilluftlufttemperaturen, till exempel efter årstiden. Vrid menyväljaren till tillufttemp. är markerad och bekräfta med Vrid menyväljaren och justera upp/ned efter önskemål. Temperaturen kan ställas i 5 steg (12-22°C, i steg om 2,5°C C vid aktiverad värmare och 15-19°C i steg om 1°C vid avaktiverad värmare). Tom symbol innebär ”Sommardrift” (se nedan under ***Automatisk ”Sommardrift”***) Bekräfta . Bäst energi- och ventilationseffektivitet uppnås vid låg tillufttemperatur.	Tillufttemperatur Tilläggsvärme på
   Manuell sommardrift 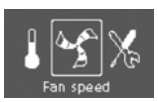 	***Automatisk ”Sommardrift”*** Om tillufttemperaturen är högre än inställt värde, kopplas återvinningen ur dvs. den roterande växlaren stannar. Om frånlufttemperaturen är lägre än utomhustemperaturen roterar växlaren för kylåtervinning, dvs. uteluften kyls. Vid låg utetemperatur, kan reducerad rumstemperatur uppnås genom att välja ”manuell sommardrift” och forcerad ventilation. *Manuell ”sommardrift”:* Vrid menyväljaren till tillufttemperatur markeras och bekräfta Vrid menyväljaren till "Man. sommardrift", och bekräfta med . Tillbaka med *Forcerad ventilation:* Vrid menyväljaren till fläktsymbolen markeras och bekräfta med Vrid menyväljaren till max. luftföde, och bekräfta med (Automatisk återkoppling till normaldrift om tillufttemp. blir lägre än 5 °C.)	Värmeväxlare av Tillufttemperatur Luftflöde l/s

Max.		
	"Borta" Vid långvarig frånvaro och reducerad rumstemperatur, bör "Borta" väljas tex. i fritidshus. Funktionen sänker tilluftstemperaturen med ca. 10 °C. Borta-funktion väljs från separat brytare (se Montageanvisning - "Elektriska arbeten").	Borta
	Filterbyte Byt filter vid utgången driftstid. Effekten reduceras om filtren inte byts. Val av driftstid: Se Montageanvisning, " Uppstart/Injustering". Byt filter: Se "Skötsel"	Filter
	Återställning av driftstid efter filterbyte (reset) Vrid menyväljaren till "Service" markeras och bekräfta med Bekräfta filterperioden med Bekräfta med och "Ja" markeras Bekräfta med och "Nej" markeras Avslut med Återställning av driftstid efter filterbyte kan alternativt ske mha. separat brytare (se Montageanvisning - "Elektriska arbeten").	Service Filterperiode Filterperiod Återställ: Ja Tid til filterbyte x
	Timerreglering Vid ventilation av kommersiella lokaler, kan timerreglering för växling mellan dag- och nattdrift (reducerad ventilation). Fläktsymbol visar vald hastighet på dag-/nattdrift) Under "Nattdrift" kan överstyrning til Normaldrift ske mha. separat brytare. Se Kopplingsschema. *<u>Val av driftsperiod för överstyrning (Se Servicemeny):</u>* Vrid menyväljaren till "Service" markeras och bekräfta med Vrid menyväljaren till "Förlängd drift", och bekräfta med . Bekräfta med . Antal minuter markeras Vrid menyväljaren till önskad tid för överstyrning (10 till 240 min.). Bekräfta med . Avsluta med	Nattdrift Service Service Förlängd drift Förlängd drift Minuter: xxx Luftflöde Hög/Norm/Låg
	Inställning av avfrostningsnivå Aggregatet är utrustat med en automatisk avfrostningsfunktion som aktiveras då det finns risk för isbildning i området kring den roterande värmeväxlaren. Funktionen som styrs av utomhustemperaturen reducerar tilluftsflödet och/eller ökar frånluftsflödet i förinställda tidscykler som beror på den aktuella utomhustemperaturen samt vilken känslighet funktionen är inställd i (se tabell under "Automatisk Avfrostningsfunktion" i installationsinstruktionen). De olika nivåerna kan ställas in från aggregatets kotrollpanel. Nedan beskrivning visar hur dessa kan ställas in. Nivå 3 är förinställt från fabrik. Vrid menyväljaren till "Service" markeras och bekräfta med Vrid menyväljaren till "Funktioner", och bekräfta med . Vrid menyväljaren till "Avfrostning", och bekräfta med . "Läge <u>3"</u> visas. Ändra till önskad nivå med menyväljaren och bekräfta med . Avsluta med	Service Funktioner Avfrostning Läge <u>3</u>

D BEDIENUNG (Fig. 3)

Das Gerät wird über ein oder mehrere Biedieneiheiten Type CD gesteuert.

.

Menu Wahlscheibe (Funktionen wählen und in den Menus bewegen)

Bestätigen (Knopf zum Bestätigen der Einstellung)

Zurück (Knopf, um 1 Level im Menu zurück zu gehen)

Display (Informationen über Einstellungen, Änderungen…)

Für den normalen, täglichen Gebrauch ist es nicht notwendig, Einstellungen zu verändern.
Luftmenge und Zulufttemperatur können geändert werden wenn notwendig.

Symbol:	***Luftmenge einstellen (Ventilatordrehzahl):***	***Display zeigt:***
   Min. Norm. Max.	Drehe die Wahtscheibe bis das Ventilatorsymbol markiert ist. Bestätigen Drehe die Wahtscheibe zur gewünschten Luftmenge. Bestätigen ***Minimum Drehzahl (Min.)*** Kann verwendet werden bei wenn niemand im Gebäude ist. ***Normal Drehzahl (Norm.)*** Bewirkt den notwendigen Luftwechsel. Luftmenge und Balance der Luftvolumen wird autom. gehalten. ***Maximal Drehzahl (Max.)*** Bei höherem Frischluftbedarf wählbar.	Luftmenge

Symbol:	***Zulufttemperatur:***	***Display zeigt:***
   Min. Norm. Max.	Die Lüftungsanlage versorgt Sie mit sauberer Luft, sie trägt aber nur in geringem Maße zum Heizen oder Kühlen der Wohnung bei. Trotzdem kann es notwendig sein, die Zulufttemperatur zu verändern. Drehe die Wahlscheibe bis Zulufttemperatur markiert ist. Bestätigen . Drehe die Wahlscheibe nach Bedarf hoch/runter. Die Temperatur kann in 5 Stufen (12-22°C, in Schritten von 2,5°C bei aktivierten Heizregister und 15-19°C in Schritten von 1°C bei deaktivierten Heizer) eingestellt werden. Leeres Symbol bedeutet ***"Sommerfunktion"*** (siehe ***Automatische "Sommerfunktion"*** unten). Bestätigen . Den höchsten Wirkungsgrad der Anlage erhalten Sie bei möglichst niedrig eingestellten Zulufttemperatur.	Luftmenge Zusätzliche Wärme AN
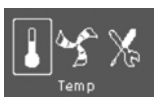 Manual Sommerfunktion 	***Automatische "Sommerfunktion"*** Zulufttemperatur ist höher als eingestellt: Wärmeübertragung wird gestoppt. Ablufttemperatur ist niedriger als die Außenluft: Zuluft wird über Wärmeübertrager gekühlt. Bei niedrigen Außentemperaturen, kann die Raumtemperatur gesenkt warden über "manuelle Sommerfunktion" und Maximale Drehzahl. *Manuelle "Sommerfunktion":* Drehe die Wahlscheibe bis Zulufttemperatur markiert ist. Bestätigen . Drehe die Wahlscheibe zu "Man. Sommerfunktion". Bestätigen . Zurück *Verstärkte Lüftung (Maximal)*	Wärmetauscher Aus Zulufttempera-tur Luftmenge

Max.	Drehe die Wahlscheibe bis Zulufttemp. markiert ist. Bestätigen . Drehe die Wahlscheibe zu Maximaler Drehzahl. Bestätigen (autom. Reset zu normaler Funktion wenn Zulufttemp. unter 5 °C fällt.)	
	"zurück / verlassen (Daheim/Urlaub)" Bei längerem Verlassen des Gebäudes und reduzierter Raumtemperatur wähle "zurück/verlassen (Daheim/Urlaub). Diese Funktion reduziert die Zulufttemperature auf ca. 10°C. Sie wird über einen separaten Schalter aktiviert (siehe Montageanleitung – Elektrische Anschlüsse)	Zurück / verlassen
	Filterwechsel Filter wechseln, wenn die eingestellte Periode überschritten ist. Werden die Filter nicht gewechselt, steigt der Stromverbrauch der Ventilatoren. Filter-standzeit wählen: Siehe Montageanleitung, "Inbetriebnahme". Filterwechsel: Siehe "Wartung" ***Rücksetzen der Standzeit nach Filterwechsel*** Drehe die Wahlscheibe bis "Service" markiert ist. Bestätigen Standzeit bestätigen durch drücken. Bestätigen mit und "Ja" ist markiert. Bestätigen und "Nein" ist markiert. Beenden durch drücken (2x) Das Rücksetzen der Standzeit kann wahlweise auch durch einen separaten Schalter erfolgen (siehe Montageanleitung "Elektr. Anschlüsse").	Filter Service Filter Periode Filterperiode Rücksetzen: Ja Austauschzeit Filter x
	Zeiteinstellungen Wenn das Gerät zwischen Tag- und Nachtbetrieb (reduzierte Drehzahl) wechseln soll, kann dies über die Wochenuhr geregelt werden. "Nachtbetrieb" wird im display angezeigt wenn das Gerät auf reduzierter Drehzahl läuft. Während Nachtbetrieb kann auf Tagbetrieb über einen separaten Schalter umgeschalten werden. Siehe Montageanleitung – "Elektr. Anschluß". *<u>Einstellen der Laufzeit im Tagbetrieb (erweiterter Betrieb/Partytaste)</u>* Drehe die Wahlscheibe bis "Service" markiert ist. Bestätigen Drehe die Wahlscheibe bis "Erweiterter Betrieb" markiert ist. Bestätigen . Bestätigen mit . Die Minuten werden im Diplay angezeigt. Drehe die Wahlscheibe und wähle die Laufzeit für erweiterten Betrieb (10 to 240 min.). Bestätigen . Beenden durch drücken (2x)	Nachtbetrieb Service Service/Erweitert er Betrieb Erweit. Betrieb. Minuten: xxx Luftmenge Hoch/Norm/nied
	Einstellung von Enteisungsstufe Das Gerät ist mit einer automatischen Enteisungsfunktion ausgestattet, die aktiviert wird bei Gefahr von Vereisung in der Gegend vom Wärmetauscher. Die Funktion die von Außentemperatur gesteuert wird Verringert den Zuluftstrom und/oder Erhöht den Abluftstrom in voreingestellten Zeit-Zyklen, die auf der aktuellen Außentemperatur und die eingestellte Empfindlichkeit die in der Tabelle in der "Installationsanweisung" aufgeführt abhängig ist. Siehe unten wie diese eingestellt werden können. Stufe 3 ist ab Werk voreingestellt.	

	Drehe die Wahlscheibe bis "Service" markiert ist. Bestätigen Drehe die Wahlscheibe bis “Funktionen“ markiert ist. Bestätigen . Drehe die Wahlscheibe bis “Enteisung“ markiert ist. Bestätigen . “Modus 3” wird gezeigt. Stell die gewünschte Stufe mit der Wahlscheibe ein. Bestätigen . Beenden durch drücken (2x)	Service Funktionen Enteisung Modus 3

GB OPERATION (Fig. 3)

The unit is operated from one or more control panels, type CD.

.

Menu selector (chose function and move in menus)

Confirm (button to confirm choice)

Back (button to go back in menu level)

Display (information for operation settings, changes etc.)

For normal, daily use, there is no need to change settings.
Airflow and supply air temperature can be adjusted if necessary.

Symbol:	***Choose airflow (fan speed):***	***Display shows:***
   Min. Norm. Max.	Turn the menu selector until fan symbol is marked. Confirm Turn the menu selector to required airflow. Confirm ***Minimum ventilation (Min.)*** Can be used when leaving the building for a longer time. ***Normal ventilation (Norm.)*** Will give required air change. Airflow and air balance is automatically maintained. ***Forced ventilation (Max.)*** To increase the airflow when necessary	Airflow

Symbol:	***Choose supply air temperature:***	***Display shows:***
   Min. Norm. Max.	The ventilation system will supply good air quality to the building, but only in a very little degree contribute to heating or cooling of the room temperature. Still it could be required to adjust the supply air temperature. Turn the menu selector until supply air temperature is marked. Confirm . Turn the menu selector and adjust up/down as required. The temperature can be set in 5 steps (12-22°C, in 2.5°C steps with heater activated and 15-19°C in 1°C steps with the heater deactivated). Empty symbol indicates “Summer operation”. (See ***Automatic ”Summer operation”*** below). Confirm . Highest energy- and ventilation efficiency is obtained at low supply air temperature.	Airflow Additional heat on
   Manual summer operation 	***Automatic ”Summer operation”*** Supply air temp. is higher than settings: Heat recovery is cut out Extract air temp. is lower than outdoor temp.: Supply air is being chilled in the exchanger block At low outdoor temperatures, reduced room temperature can be obtained by choosing ”manual summer operation” and forced ventilation. *<u>Manual ”summer operation”:</u>* Turn the menu selector until supply air temperature is marked. Confirm . Turn the menu selector to "Man. summer operation". Confirm . Back *<u>Forced ventilation:</u>*	Heat exchanger off Supply air temperature Airflow

Max.	Turn the menu selector until the fan symbol is marked. Confirm Turn the menu selector to max. airflow. Confirm (Automatic reset to normal operation if supply air temp. is lower than 5 °C.)	
	"Home leave" Leaving the building for a longer period and reduced room temperature, choose "Home leave". This function will reduce supply air temperature by apx. 10 °C. The "Home leave" function is chosen from separate switch (see Installation instructions - "Electrical connections").	Home leave
	Change filter Change filter when set operation time exceeds. Efficiency is reduced if filters are not being changed. Choose operation time: See Installation instructions, "Commissioning". Change filter: See "Maintenance" ***Reset operation time after filter change*** Turn the menu selector until "Service" is marked. Confirm Confirm filter period by pressing Confirm with and "Yes" is marked Confirm with and "No" is marked Finish by pressing (twice) Reset of operation time after filter change can alternatively be made from separate switch (see installation instructions "Electrical connections").	Filter Service Filter periode Filter periode Reset: Yes Time for filter change x
	Timer regulation If the system is ventilating a commercial building, week timer operation might be required to alternate between day and night operation (reduced ventilation). "Night operation" will appear in the display when the unit is running on reduced ventilation. During "Night operation" override to "Normal operation" can be done from separate switch. See Installation instructions – "Electrical connections". *Choose operation time for override:* Turn the menu selector until "Service" is marked. Confirm Turn the menu selector until "Extended operation" is marked. Confirm . Confirm with . Number of minutes is displayed. Turn the menu selector and choose operation time for override (10 to 240 min.). Confirm . Finish by pressing (twice)	Night operation Service Service/Exten-ded operatioon Extended op. Minutes: xxx Airflow High/Norm/Low
	Setting the Automatic Defrost function The unit is equipped with an automatic defrost function that is activated when there is risk of icing in the area around the rotating heat exchanger. The function, which is controlled by the outdoor temperature, will reduce the supply airflow and/or increase the extract airflow in preset time cycles that depend on the current outdoor temperature and the sensitivity level the function is set in (see tabel under "Automatic Defrost function" in the "installation instruction") . See below description how these can be set. Level 3 is preset from the factory.	

	Turn the menu selector until "Service" is marked. Confirm Turn the menu selector until "Functions" is marked. Confirm . Turn the menu selector until "Defrosting" is marked. Confirm . ”Mode 3” is shown. Change to desired level with the menu selector and confirm with . Finnish by pressing (twice).	Service Functions Defrosting Mode 3

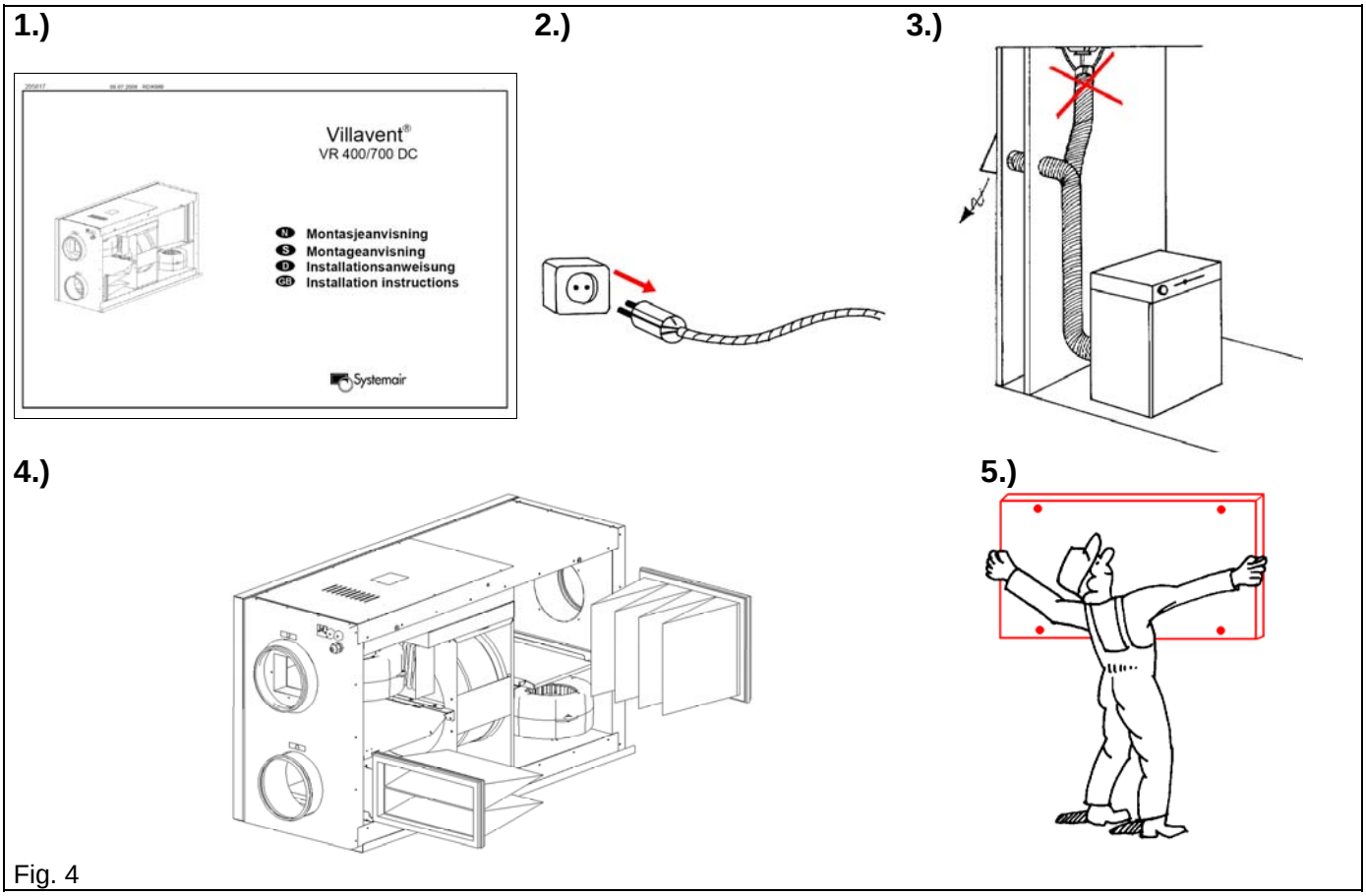

Fig. 4

N ADVARSEL (Fig. 4)

For å unngå elektrisk støt, brann eller andre skader som kan oppstå på grunn av feilaktig bruk og behandling av anlegget, er det viktig å ta hensyn til følgende:

1. Anlegget må være montert iht. montasjeanvisning.
2. Støpsel trekkes ut når det skal utføres service og/eller vedlikehold av aggregat.
3. Tørketrommel må ikke tilknyttes aggregat.
4. Anlegget skal bare benyttes når det er montert filtre i aggregat.
5. Vedlikehold må utføres som beskrevet i eget kapittel.

D ACHTUNG (Fig. 4)

Zur Vermeidung von Stromstößen, Brand oder sonstigen Beschädigungen, die durch unsachgerechten Gebrauch oder Betrieb der Anlage auftreten könnten, ist es wichtig, folgendes zu beachten:

1. Die Anlage muß entsprechend der Installationsanweisung aufgebaut werden.
2. Vor dem Warten oder Reinigen der Anlage diese vom Stromnetz trennen.
3. Ein Wäschetrockner darf nicht unmittelbar am Belüftungssystem angeschlossen werden.
4. Vor Inbetriebnahme des Systems sicherstellen, daß die Filter richtig eingesetzt worden sind.
5. Die Wartung muß regelmäßig durchgeführt werden.

S VARNING (Fig. 4)

För att undvika elektrisk stöt, brand eller andra skador som kan uppstå på grund av felaktigt användande eller behandling av aggregatet, är det viktigt att ta hänsyn till följande:

1. Anläggningen skall vara monterad enligt montageanvisningar.
2. Stickkontakten dras ur vid service och/eller inspektion av aggregatet.
3. Torktumlare skall inte anslutas till anläggningen.
4. Anläggningen skall endast användas när det är monterat filter i aggregatet.
5. Skötsel skall utföras enligt beskrivning.

GB WARNING (Fig. 4)

In order to avoid electrical shock, fire or other damage which might occur in connection with faulty use and operation of the unit, it is important to consider the following:

1. The system must be installed according to installation instructions.
2. Insulate mains supply before service or cleaning of the heat recovery unit.
3. Tumble dryer must not be connected directly to the ventilation system.
4. Make sure that filters are mounted in their place before running the system.
5. Maintenance must be performed according to instructions below.

1.)

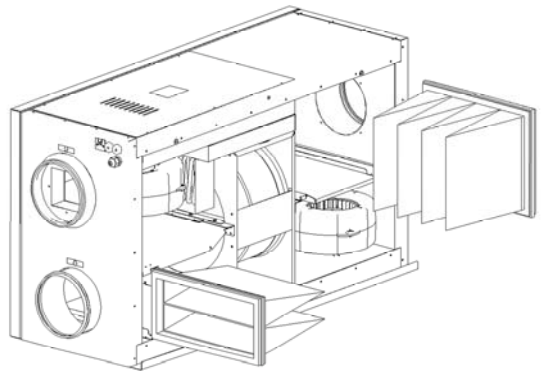

2.)

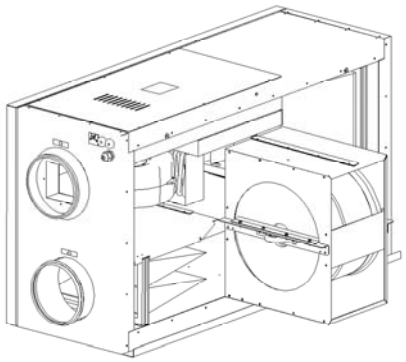

Fig. 5

N VEDLIKEHOLD (Fig. 5)

Vedlikehold av VR-400/700 utføres normalt 3 - 4 ganger pr. år. Foruten generell rengjøring består vedlikeholdet av følgende:

1. **Bytte av avtrekks/friskluftfilter (ved alarmsignal på betjeningspanel, 1 - 2 ganger pr. år, eller ved behov)**

Filtrene er av engangstype og kan ikke rengjøres.

Etter bytte av filtre må driftstiden tilbakestilles, se BETJENING.

Endring av driftstid mellom filterbytte
Avhengig av de utskiftede filtrenes tilstand, kan det være at driftstiden ønskes endret. Se Betjening servicemeny (eget dokument).

Se for øvrig vedlagt bestillingskort for filtre.

2. **Kontroll av varmeveksler (hvert 3. år) Fig. 6**

Varmeveksleren kan etter lengre tids bruk, og selv med regelmessig filterbytte, bli belagt med støv som reduserer temperaturvirkningsgraden. Ved behov kan varmeveksleren trekkes ut og rengjøres i varmt såpevann (unngå salmiakk-holdig vaskemiddel).

OBS! Påse at ikke rotormotoren blir utsatt for fuktighet

S SKÖTSEL (Fig. 5)

Skötsel av VR-400/700 utförs normalt 3 - 4 gånger per år. Förutom generell rengöring består den av följande:

1. **Byte av filter (vid signal i kontroll-panelen eller vid behov)**

Filtren är av engångstyp och kan inte rengöras. Det är möjligt att prenumerera på filter vilka skickas till er automatiskt enligt överenskommet intervall.

Efter bytet skall drifttiden nollställas, se HANDHAVANDE.

Se separat beställningskort för filter.
Eller _____

2. **Kontroll av värmeväxlare (1 gång per år) Fig. 6**

Värmeväxlaren kan efter en tids användning, trots att filterbyten sköts, bli belagd med ett litet smutslager som försämrar temperaturverkningsgraden. Vid behov kan värmeväxlaren tas ut och rengöras med varmt såpvatten (undvik diskmedel med salmiak).

OBS! Var noggrann med att skydda rotormotor från fukt/vatten.

D WARTUNG (Fig. 5)

Die Wartung des VR-400/700 sollte normalerweise 3 - 4 mal pro Jahr vorgenommen werden. Neben der allgemeinen Reinigung sollte folgendes beachtet werden:

1. Auswechseln des Zu- und Abluftfilters (sobald die Signal auf der Steuerung leuchtet, ca. 1-2 mal pro Jahr, bzw. nach Bedarf)

Die Taschenfilter können nicht gereinigt werden, sondern müssen erneuert werden.

Die Filterstandzeit muß nach jedem Wechsel wieder aktiviert werden, sieh BEDIENUNG**.**

Filterstandzeiten ändern
Abhängig vom Zustand des Filters kann es nötig sein, den Wechselintervall zu ändern. Siehe Service Menu, Konfiguration (sep. Dokument).

Fragen Sie Ihren Lieferanten nach neuen Filtern

2. Wartung des Tauschers (alle 3 Jahre) Fig. 6
Auch wenn die Wartung nach Punkt 1 durchgeführt wurde, kann sich Staub im Tauscher ablagern. Deshalb ist für einen hohen Wirkungsgrad von entscheidender Bedeutung, den Tauscher ab und zu rauszuziehen und zu reinigen. Dieser sollte in heißer Seifenlauge gewaschen werden. Keine Reinigungsmittel verwenden.

Achtung! Der Antriebsmotor für den Tauscher darf keiner Feuchtigkeit ausgesetzt werden.

GB MAINTENANCE (Fig. 5)

Maintenance of the VR-400/700 should normally be performed 3 - 4 times a year. Apart from general cleaning the following should be observed:

1. Changing fresh air/extract filter (alarm signal on control panel, 1-2 times per year or as necessary)

The bag filters cannot be cleaned and must be changed as necessary.

Operation time between filter changes must be re-set after filter change, see OPERATION.

Changing operation time between filter changes
Depending on the condition of the filter, you might need to change the operation time for the filter. See Operation service menu (separate document)

Contact your supplier for new filter.

2. Checking the heat exchanger (every 3 years) Fig. 6
Even if the required maintenance in items 1 and 2 is carried out, dust will build up in the exchanger block. It is therefore of vital importance for the upkeep of a high efficiency that the exchanger block is removed from the unit and cleaned periodically. Wash in hot soapy water. Do not use detergent containing ammonia.

Note! Ensure that the rotor motor is not exposed to moisture.

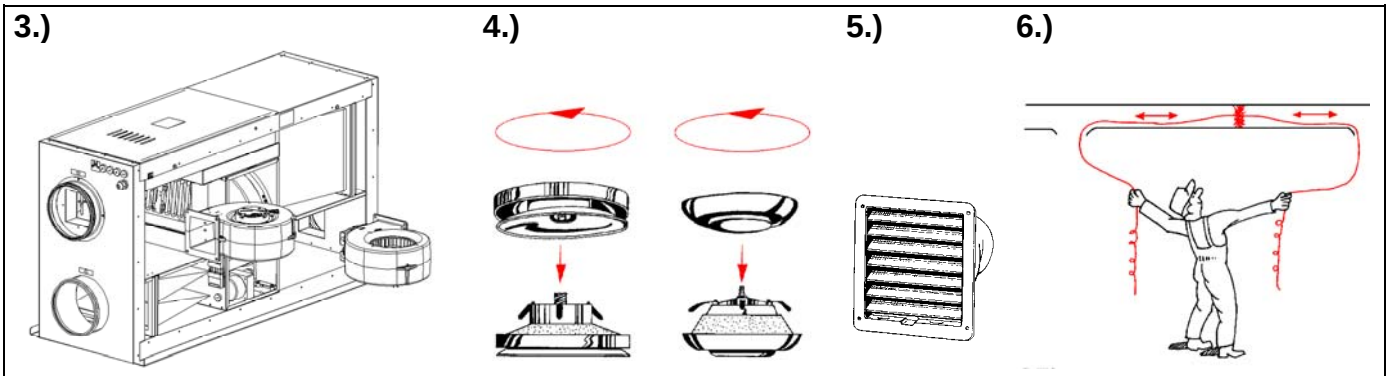

Fig. 6

N VEDLIKEHOLD (Fig. 6)

3. Kontroll av vifter (hver 3. år)

Viftene kan etter lengre tids bruk, og selv med regelmessig skifte av filtre, bli belagt med støv som reduserer anleggets kapasitet.

Viftene bør derfor trekkes ut en gang i blant og rengjøres med en liten børste, uten bruk av vann. Det kan brukes noe white spirit på smuss som er vanskelig å fjerne (må tørke før viftene monteres igjen).

4. Rengjøring av tilluft- og avtrekksventiler (etter behov)

Anlegget tilfører friskluft og trekker brukt luft ut fra boligen via kanalsystem og ventiler. Ventilene er plassert i tak eller vegger i soverom, stue, våtrom, WC etc., og kan tas ut og rengjøres i varmt såpevann (ventilene må ikke ombyttes).

5. Kontroll av friskluftinntak (min. 2 ganger pr. år)

Løv og annet smuss kan feste seg på risten for friskluftinntaket og redusere kapasiteten. Risten bør derfor kontrolleres, og ved behov rengjøres vha. børste e.l.

6. Kontroll av kanalanlegg (hvert 5. år)

Kanalanlegget kan etter lengre tids bruk, og selv med regelmessig bytte av filtre, bli belagt med støv som kan redusere anleggets kapasitet. Kanalene bør derfor rengjøres/byttes en gang iblant. Stålkanaler kan rengjøres med trekkebørste, vann og såpe gjennom åpninger for ventiler, eller spesielle renseluker (om levert).

NB! I tillegg bør takhatt kontrolleres årlig, og rengjøres ved behov.

S SKÖTSEL (Fig. 6)

3. Kontroll av fläktar (1 gång per år)

Fläktarna kan efter än längre tids användning, bli belagda med damm som reducerar anläggningens kapacitet.

Fläktarna ska då tas ut och rengöras med en borste, utan användning av vatten. Man kan använda rengöringsmedel på smuts som är svår att få bort (fläktarna måste torka innan de monteras igen).

4. Rengöring av till- och frånluftsdon (efter behov).

Anläggningen tillför frisk luft och drar ut gammal luft via donen. Donen är vanligen placerade i taket och tas ut och rengörs med varmt såpvatten – Obs! sätt tillbaka donet på samma plats så att inte injusteringen av luftmängderna behöver göras om. Donets inställning får inte ändras.

5. Kontroll av uteluftsintag (minst 2 gånger per år)

Löv och annan smuts kan fastna på uteluftsgallret och då reducera kapaciteten. Gallret bör kontrolleras, och rengöras vid behov.

6. Kontroll av kanaler (efter behov)

Kanalsystemet (gäller frånluftskanaler) kan efter en längre tids användning, bli belagda med damm som kan reducera anläggningens kapacitet. Kanalerna bör därför rengöras ibland. Kanalerna kan rengöras med en borste och såpvatten genom öppningar för don och rensluckor.

OBS! Takhuv ska årligen kontrolleras och rengöras vid behov.

D WARTUNG (Fig. 6)

3. Überprüfung der Gebläse (alle 3 Jahre)
Auch wenn die vorgeschriebene Wartung, wie Auswechseln der Filter, durchgeführt wird, wird sich dennoch Staub und Fett langsam in den Gebläsen (4 und 5) ansammeln und die Leistung mindern.

Die Gebläse lassen sich mit einem weichen Tuch oder Pinsel reinigen. Kein Wasser verwenden! Zur Beseitigung von Fett hat sich Brennspiritus bewährt. Vor Wiedereinbau gut trocknen lassen.

4. Reinigung der Abluftventile und Luftauslässe (sofern erforderlich)
Das System versorgt Ihr Heim mit Frischluft und zieht die verbrauchte Innenluft über das Kanalsystem mit Ventilen ab. Luftauslässe und Abluftventile befinden sich in den Decken bzw. Wänden von Schlaf- und Wohnzimmern, Naßzellen, WC usw. Luftauslässe und Ventile ausbauen und nach Bedarf in heißer Seifenlauge abspülen. (Luftauslässe und Abluftventile dürfen nicht vertauscht werden).

5. Wartung des Ansaugstutzen (1-2 mal pro Jahr)
Rückstände und Schmutz können das Ansauggitter der Außenluft verstopfen und die Luftleistung des Gerätes verringern. Überprüfen sie den Zustand des Ansauges , und Reinigen Sie ihn nach Bedarf. Ansaug: Je nach Ausführung handelt es sich um eine Dachhaube oder ein Wandgitter.

6. Überprüfung des Luftkanalsystems (alle 5 Jahre)
Auch bei Durchführung der erforderlichen Wartung, wie Auswechseln der Filter, werden sich Fettablagerungen im Kanalsystem aufbauen und die Leistung mindern. Folglich sollten die Kanalläufe nach Bedarf gereinigt bzw. ausgewechselt werden. Stahlkanäle lassen sich reinigen durch Entlangziehen einer mit Seifenlauge getränkten Bürste durch den Kanal, und zwar über die Diffuser- und Ventilöffnungen, oder über besondere Kontrollklappen im Kanalsystem (sofern vorgesehen).

ACHTUNG! Zusätzlich muss die Dachhaube einmal jährlich überprüft und falls notwendig, gereinigt werden.

GB MAINTENANCE (Fig. 6)

3. Checking the fans (every 3 years)
Even if the required maintenance, such as changing of filters is carried out, dust and grease may slowly build up inside the fans (4 and 5). This will reduce the efficiency.

The fans may be cleaned with a cloth or a soft brush. Do not use water. White spirit can be used to remove obstinate settlements. Allow to dry properly before remounting.

4. Cleaning extract louvers and inlet diffusers (as necessary)
The system supplies fresh air to your home and extracts the used indoor air via the duct system and diffusers/louvers. Diffusers and louvers are mounted in ceilings/walls in bedrooms, living room, wetrooms, WC etc. Remove diffusers and louvers and wash in hot soapy water as required. (Diffusers/ louvers must not be exchanged).

5. Checking the fresh air intake (at least twice a year)
Leaves and pollution could plug up the air intake grille and reduce the capacity. Check the air intake grille, and clean as necessary.

6. Checking the duct system (every 5 years)
Dust and grease settlements may, even if required maintenance such as changing of filters is being carried out, build up in the duct system. This will reduce the efficiency of the installation. The duct runs should therefore be cleaned/ changed when necessary. Steel ducts can be cleaned by pulling a brush soaked in hot soapy water, through the duct via diffuser/ louver openings or special inspection hatches in the duct system (if fitted).

NOTE! In addition roof cowl must be checked once a year and cleaned as necessary.

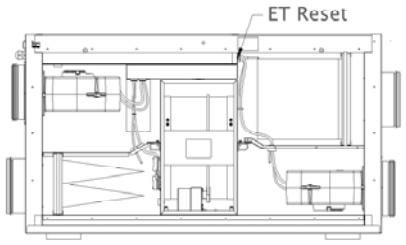

VR 400 DC

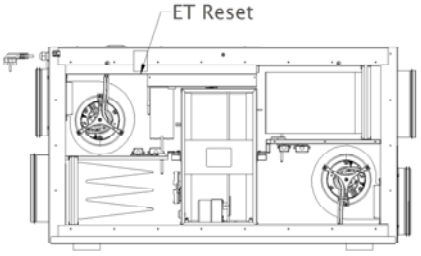

VR 700 DC

Fig. 7

N FEILSØKING (Fig. 7)

Dersom det skulle oppstå driftsforstyrrelser, bør følgende undersøkes og utføres/rettes før servicepersonell tilkalles.

1. Vifte(ne) starter ikke
Kontroller sikringer og at alle kontakter er isatt (nettkontakt og viftekontakter).

2. Lav luftmengde

a) Innstilling av luftmengde på betjeningspanelet
b) Behov for rengjøring/bytte av filtre
c) Behov for rengjøring av ventiler
d) Behov for rengjøring vifter/varmeveksler
e) At takhatt/luftinntak er fri for løv/snø/smuss
f) Kanalanlegg. Kontroller synlige kanaler for skader (deformasjon/lekkasjer) og nedsmussing
g) Kontroller ventilåpninger

3. Aggregat lar seg ikke betjene (elektronikk "henger")

Reset elektronikk ved å trekke ut støpselet i 20-30 sekund

4. Lav tillufttemperatur

a) Valgt tillufttemperatur på betjeningspanelet
b) Kontroller om branntermostat er slått ut. Resettes med trykk på rød bryter "I" i aggregatet (fig 7).
c) Behov for nytt avtrekksfilter
d) Kontroller at varmeveksler roterer

5. Støy/ vibrasjoner

a) Behov for rengjøring av viftehjul
b) Trekk ut viftene og kontroller at de 4 skruene på siden av viftehuset er godt trukket til
c) Tette filter fører til økt luftmotstand. Viftene vil da gire opp for å opprettholde ønsket luftmengde. Dette kan medføre støy/vibrasjoner.

6. Alarm

Feil varsles med tekst og varseltrekant i displayet. Drei "menyvelger" til varseltrekant, trykk 2x "bekreft".
Følgende alarmoversikt vises:
(N=Nei - ingen alarm, J=Ja - aktiv alarm)

Vifte	N/J	PB	N/J
Em T	N/J	Temp	N/J
Rot	N/J	Filter	N/J

Vifte J = Feil med en av viftemotorene. NB! Begge viftene vil stoppe
Em T J = Utkoplet branntermostat. Reset med trykk på rød knapp i aggregat (fig. 7)
Rot J = Utilsiktet rotorstans (reimbrudd, defekt motor)
PB J = Feil med tilleggavarme eller kraftkort (power board, PCU-PB).
Temp J = Kortslutning eller brudd i en av følerkretsene
Filter J = Utløpt filtertid. Se "Filterbytte" på s.5

Trykk 2x "tilbake" for å komme tilbake til brukermenyen.

S FELSÖKNING (Fig. 7)

Om det skulle uppstå driftsstörningar, bör följande kontrolleras och utföras innan serviceman tillkallas.

1. Fläkten/fläktarna startar inte.
Kontrollera att säkringar är hela och att alla kontakter är ordentligt isatta (stickkontakt och fläktkontakter).

2. Låg luftmängd

a) Inställning av luftmängden på kontrollpanelen
b) Behov av rengöring/byte av filter
c) Behov av rengöring av don
d) Behov av rengöring av fläktar/värmeväxlare
e) Att luftintag är fritt från snö/löv/smuts
f) Kanaler. Kontrollera synliga kanaler efter yttre skador
g) Kontrollera donöppningar

3. Aggregatet går inte att manövrera via kontrollpanelen (hänger sig)

Nollställ elektroniken genom att göra aggregatet spänningslöst i ca 30 sekunder.

4. Låg tillufttemperatur

a) Vald tilluftstemperatur på kontrollpanelen
b) Kontrollera om brandtermostat har löst ut. Återställ genom att trycka in röd knapp "I" i aggregatet (fig 7).
c) Behov av nytt frånluftsfilter
d) Kontrollera att värmeväxlaren roterar.

5. Oljud eller vibrationer

a) Behov av rengöring av fläkthjul
b) Dra ut fläktarna och kontrollera att de 4 skruvarna på sidan är ordentligt fastsatta.
c) Igensatta filter medför ökat luftmotstånd vilket gör att fläktarna ökar sitt varvtal för att upprätthålla önskad luftmängd. Detta kan medföra oljud/vibrationer.

6. Larm

Fel varnas med text och varningstriangel i displayen. Vrid "menyväljaren" till varningstriangeln, tryck 2x "bekräfta".
Följande larmöversikt visas:
(N = Nej, inget larm. J = Ja, aktivt larm)

Fläkt	N/J	PB	N/J
Em T	N/J	Temp	N/J
Rot	N/J	Filter	N/J

Fläkt J = Fel på en av fläktmotorerna. OBS! Båda fläktarna stannar
Em T J = Urkopplad brandtermostat. Återställ med tryck på röd knapp i aggregat (fig. 7)
Rot J = Oavsiktligt rotorstopp (rembrott, defekt motor)
PB J = Fel med tilläggsvärme eller kraft-kort (power board, PCU-PB).
Temp J = Kortslutning eller brott i en av givarkretsarna
Filter J = Utgången filtertid. Se "Filterbyte" på s. 7.
Tryck 2x "tillbaka" för att komma tillbaka till användarmenyn.

D FEHLERSUCHE (Fig. 7)

Bei auftretenden Fehlern bitte erst folgendende Kontrollen durchführen. Kundendienst erst verständigen, wenn sich Fehler nicht beheben läßt.

1. Gebläse läuft (laufen) nicht an

Prüfen ob die Sicherungen in Ordnung sind, alle Stecker Kontakt haben und ob alle Stecker (Netz/Gebläsestecker) richtig eingesteckt sind.

2. Verminderte Luftströmung

a) Prüfen Sie die Einstellung an der Steuerung
b) Filterwechsel vergessen?
c) Reinigen der Auslässe/Ventile nötig?
d) Reinigen der Ventilatoren u. Wärmetauscher?
e) Ansauggitter verstopft?
f) Kanalsystem. Prüfen Sie die sichtbaren Teile des Kanalnetzes nach Schäden oder Verunreinigungen.
g) Prüfen Sie ob alle Auslässe/Ventile offen sind bzw. der Öffnungsquerschnitt verringert wurde.

3. Das Gerät kann nicht mehr gesteuert werden (Steuerung hängt)

Rücksetzen (Reset) der Einstellungen durch ziehen des Netzsteckers für 20-30 sek.

4. Kalte Zuluft

a) prüfen Sie die eingestellte Zulufttemp. an der Steuerung.
b) Prüfen Sie, ob der Brandschutzthermostat ausgelöst hat. Wenn ja drücken Sie Taste "I" im Gerät (fig 7).
c) Prüfen Sie, ob der Abluftfilter verschmutzt ist.
d) Prüfen Sie, ob sich der Tauscher dreht.

5. Lärm oder Schwingungen

a) Gebläse reinigen.
b) Überprüfen ob die Gebläseschrauben fest angezogen sind.

6. Störung

Eine Störung wird im Klartext angezeigt und mit einem Warndreieck im Display. Drehe Wählscheibe zum Warndreieck und drücke 2x Bestätigen.
Hier eine Alarmübersicht:
(N = Nein - kein Alarm J = Ja, aktiv Alarm)

Fan	N/J	PB	N/J
Em T	N/J	Temp	N/J
Rot	N/J	Filter	N/J

Fan J = Defect Ventilator.
Achtung! Beide Ventilatoren stehen!
Em T J = Nachheizregister durch Brandschutz-thermostatausgeschaltet. (reset siehe fig.7)
Rot J = unbeabsichtigter Rotor stop (Riemen defekt, defekter Motor)
Pb Fehl J = Defektes Heizregister oder defektes Leistungsteil (PCU-PB)
Temp J = Kurzschluß oder Bruch eines Sensors
Filter J = Filterstandzeit überschritten. Siehe “Filterwechsel” auf Seite 9.

Drücke 2x “zurück” um ins Bedienermenu zurück zu kehren.

GB TROUBLESHOOTING (Fig. 7)

Should problems occur, please check or correct the items below before calling your service representative.

1. Fan(s) do not start

Check that all fuses and plugs are connected (mains supply and fan plugs).

2. Reduced airflow

a) Check setting of airflow on control panel.
b) Change of filter required?
c) Cleaning of diffusers/louvers required?
d) Cleaning of fans/exchanger block required?
e) Is roof unit/air intake clogged?
f) Duct system. Check visible duct runs for damage and/or build-up of dust/pollution.
g) Check diffuser/louver openings.

3. The unit cannot be controlled (control functions are stuck)

Re-set control functions by pulling out the plug for 20-30 seconds.

4. Low supply air temperature

a) Check set supply air temperature on the control panel.
b) Check if fire thermostat is still alert. If necessary, reset by pressing the red button "I" in the unit (fig 7).
c) Check if the extract filter must be changed.
d) Check that the heat exchanger is rotating

5. Noise/ vibrations

a) Clean fan impellers.
b) Pull the fans out and check that screws holding the fans are tightened.

6. Alarms

Error is warned with text and warning triangle in the display. Turn menu selector to the warning triangle and press 2x confirm.
An alarm survey is shown:
(N = No alarm Y = Yes, active alarm)

Fan	N/Y	PB	N/Y
Em T	N/Y	Temp	N/Y
Rot	N/Y	Filter	N/Y

Fan Y = Defect fan motor.
Note! Both fans will stop
Em T Y = Re-heater switched off by emergency thermostat (for reset, see fig. 7)
Rot Y = Unintended rotor stop (belt breakage, defective motor)
Pb Fail Y = Defect re-heater or defect power board (PCU-PB)
Temp Y = Short circuit or breach in sensor(s)
Filter Y = Exceeded filter (operation) time. See “Change filter” on page 11.

Press 2x “Back” to return to user menu.

(N) SERVICE

Før en tar kontakt med servicepersonell, les av teknisk dataskilt nede på aggregatet, bak inspeksjonsluke.

Noter typebetegnelsen og produksjons-nummer (se eksempel nedenfor).

Villavent serviceavd.
Tlf.: 51969700

In UK:
Villavent Ltd.
Phone.: 01993 772270
Fax.: 01993 779962

(S) SERVICE

Innan ni tar kontakt med servicepersonal, läs av den tekniska dataskylten under aggregatet.

Notera typbeteckning och produktionsnummer (Se exempel nedan).

Vid eventuella frågor ang. aggregatet vänligen kontakta ert försäljningsställe/ installatör.

(D) KUNDENDIENST

Bevor Sie den Kundendienst anrufen, notieren Sie sich die techn. Daten vom Typenschild des Gerätes hier auf diese Seite.

(GB) SERVICE

Before calling your service representative, make a note of the specification and production number from the data plate on the unit, behind the inspection hatch.

N Rett til endringer forbeholdes

S Vi förbehåller oss rätten till ändringar utan föregående meddelande

D Änderungen vorbehalten

GB Specifications may be changed without notice

Produsent/Hersteller/Manufacturer:

systemair

For UK: