# Systemair SFD

## Напольный диффузор

### Назначение

Круглый диффузор Systemair с вихревой подачей воздуха для напольного монтажа. Подающие отверстия диффузора спроектированы таким образом, чтобы вихревые потоки воздуха имели высокий уровень индукции для достижения необходимых скоростей воздуха и градиента температур в рабочей зоне. Диффузоры используются для систем вентиляции с постоянным (CAV) и переменным (VAV) расходом.

### Конструкция

Корпус напольного диффузора изготовлен ир алюминия. Водоотводящий трап и верхняя панель изготовлены из листовой стали.

### Монтаж

Для напольного монтажа. Легко очищаются. Могут монтироваться к венткамере. Высокий уровень индукции.

### Размеры

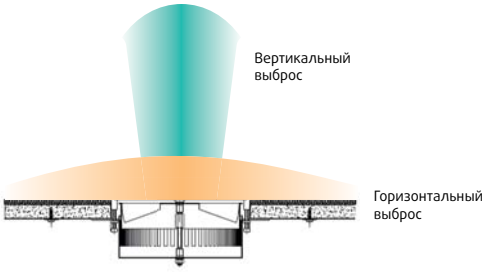


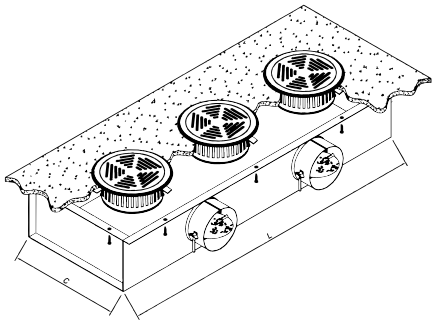

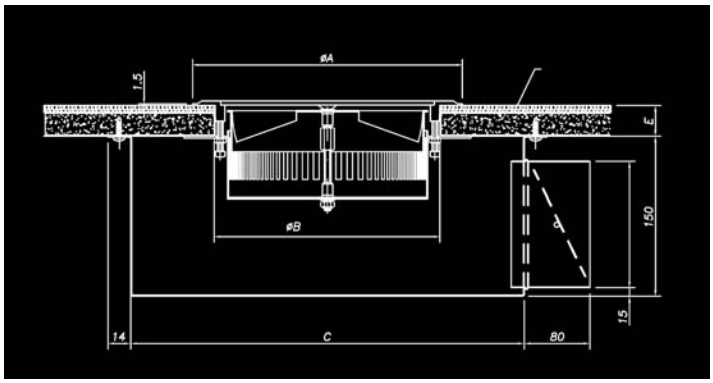


| | | | | L | | | | E | |
|---|---|---|---|---|---|---|---|---|---|
| SFD | ØA | ØB | C | 1 диффузор | 2 диффузор | 3 диффузор | 4 диффузор | Макс. | Мин. |
| **150** | 190 | 150 | 225 | 500 | 1000 | 1500 | 2000 | 32 | 14 |
| **200** | 240 | 200 | 275 | 1 Соедин. Ø100 | 2 Соедин. Ø100 | 2 Соедин. Ø125 | 2Соедин. Ø125 | 32 | 14 |

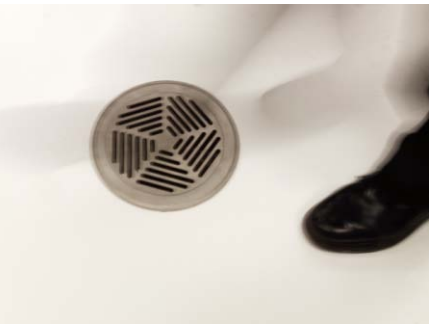

| SFD | | | | | | | | | | | | |
|---|---|---|---|---|---|---|---|---|---|---|---|---|
| Раз-мер | Арт. SFD | Арт. Plenum | Расход воздуха (м³/ч, л/с) и длина струи $l_{0,2}$ (м) | | | | | | | $\Delta P_t$ - Падение давления (Па | | |
| 150 | 42453 | 42455 | 0.7 | 1.2 | 1.6 | 2.3 | | | | 10 | 15 | 30 |
| 200 | 42454 | 42456 | | 0.6 | 0.8 | 1.2 | 1.5 | 1.7 | 2 | 7 | 11 | 23 |
| м³/ч | | | 30 | 50 | 70 | 100 | 130 | 150 | 170 | 20-25 | 30 | 35-40 |
| л/с | | | 8 | 14 | 19 | 28 | 36 | 42 | 47 | дБ (А) | | |

$\Delta T$ = -6K
Когда $\Delta T$ = -4K, то $l_{0.25}$ x 1.2 ; $\Delta T$ = -8K, то $l_{0.25}$ x 0.88