[illegible] Frico ADA
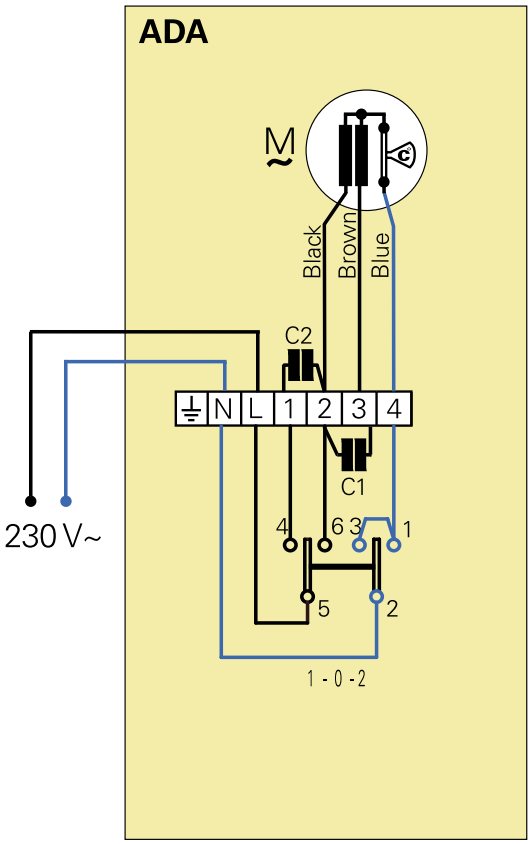
Схемы внутренней коммутации